Väestösuojan padotus/sulkuventtiilikaivo

VENTTIILIKAIVO DN 100

VSV-1 harmaille jätevesille

Leikk. A - A:

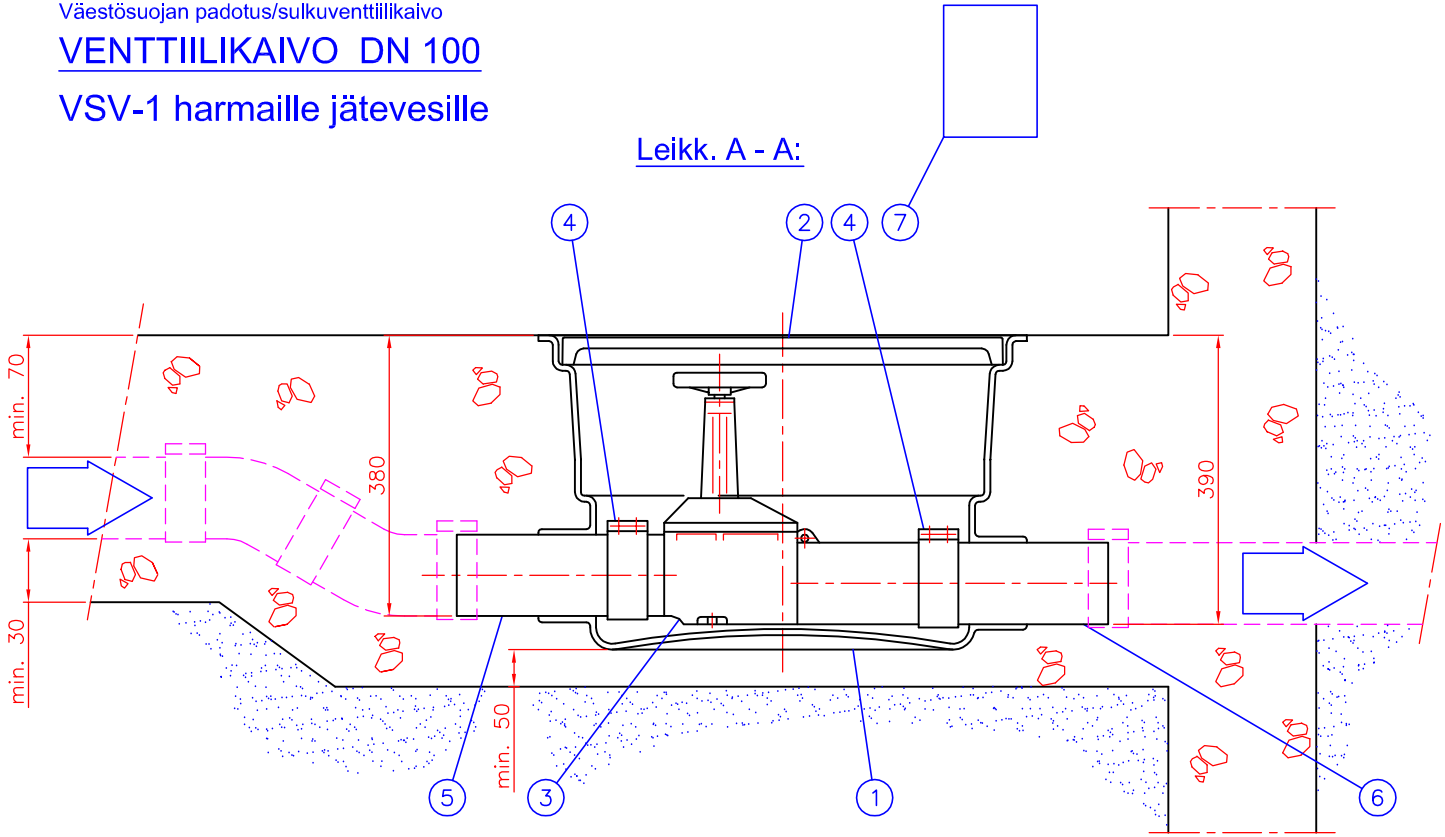

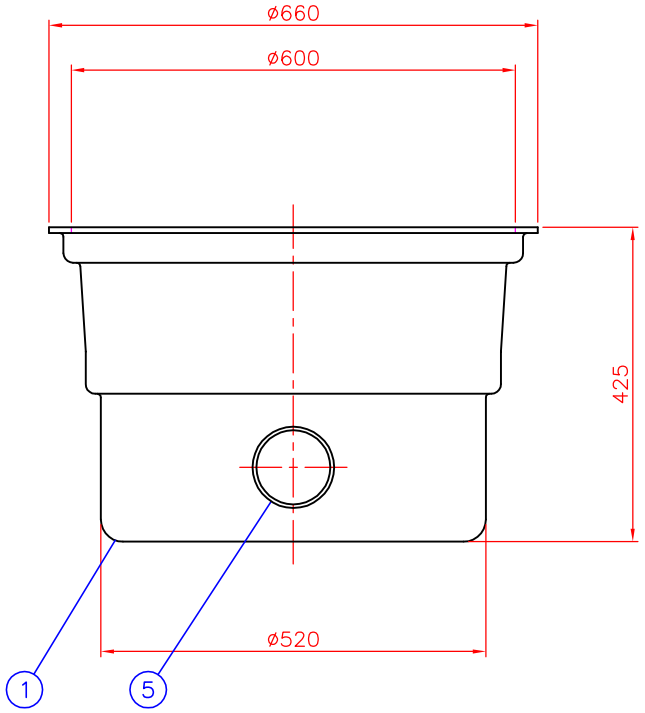

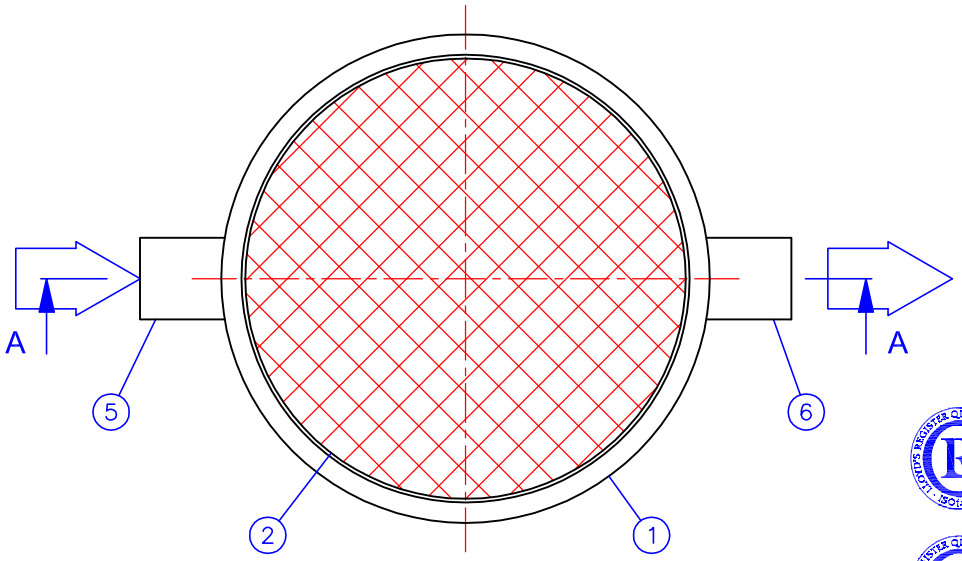

Kaivon paino 27 kg
LVI–koodi: 3370 080

7	Käyttö– ja huolto–ohje (A4)			1
6	Lähtöyhde, valurautaa		DN100	1
5	Tuloyhde, valurautaa		DN100	1
4	Pantaliitin		DN100	2
3	Padotus–/sulkuventtiili Materiaali valurautaa asennus pantaliittimin, venttiilin paino n. 13 kg		DN100	1
2	LM–kansi	LM	ø600, 0,5 t	1
1	PE –muovirunko	PEM	ø660...520, H=425 mm	1

Tuotenumero:	Piirustuksen sisältö: VENTTIILIKAIVO DN100, VSV–1 harmaille jätevesille			Piirustuslaji: ASIAKASKUVA	
Suunn. JP/JS	Tark.	Hyv. JP 05.05.09	Piir.no 07CB01as	Päiväys: 05.05.09	Mittakaava:

WAVIN–LABKO OY
Labkotie 1
FI–36240 KANGASALA
puh. 020 1285200
fax. 020 1285280
www.wavin–labko.fi

Rakennus kohde:

8.5.2009 12:12:34

Tämä kuva ja sen ratkaisut ovat Wavin–Labko Oy:n omaisuutta. Pidätämme oikeudet muutoksiin ilman ennakkoilmoitusta. Viranomaisvaatimukset tulee selvittää ennen tuotteen hankintaa. Tuotteet tulee asentaa asennusohjeen mukaisesti.