# JÄTEVEDEN SUODATUSJÄRJESTELMÄ (6,0 m³)

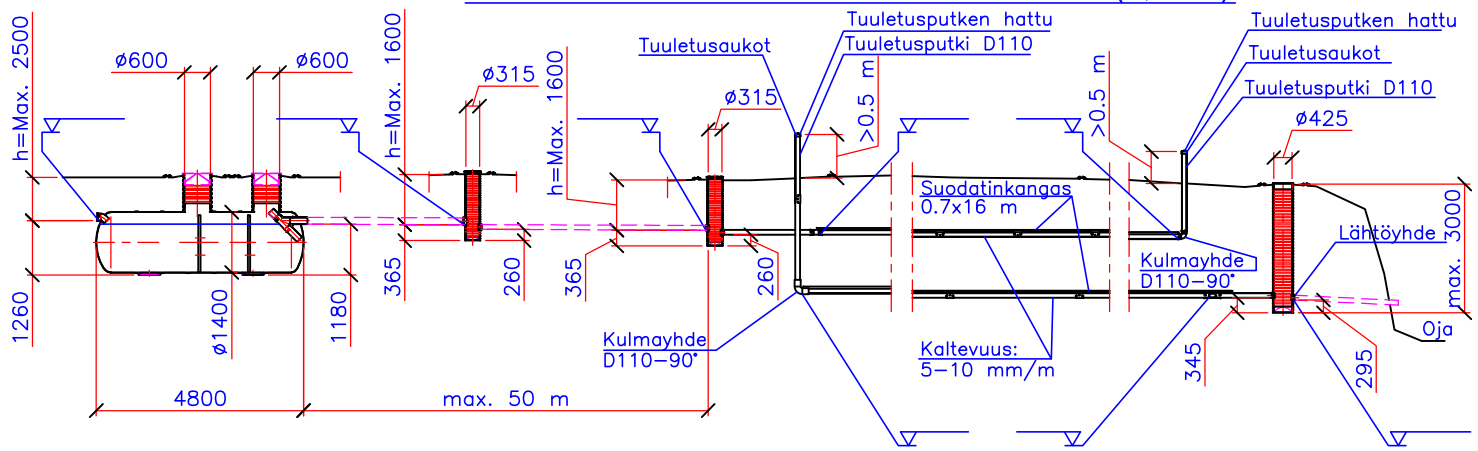


## SUODATUSKENTTÄ

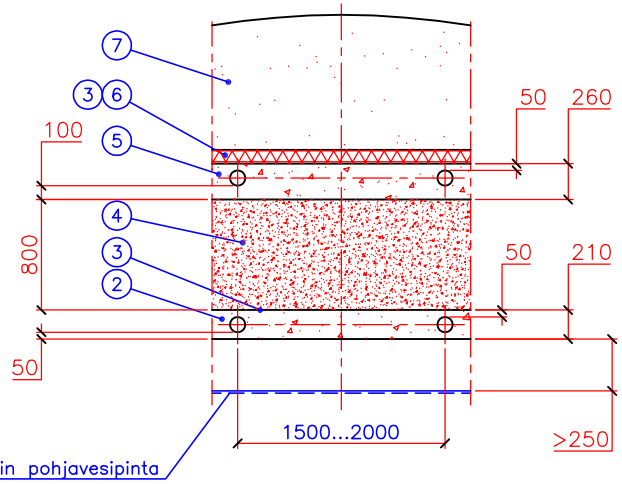


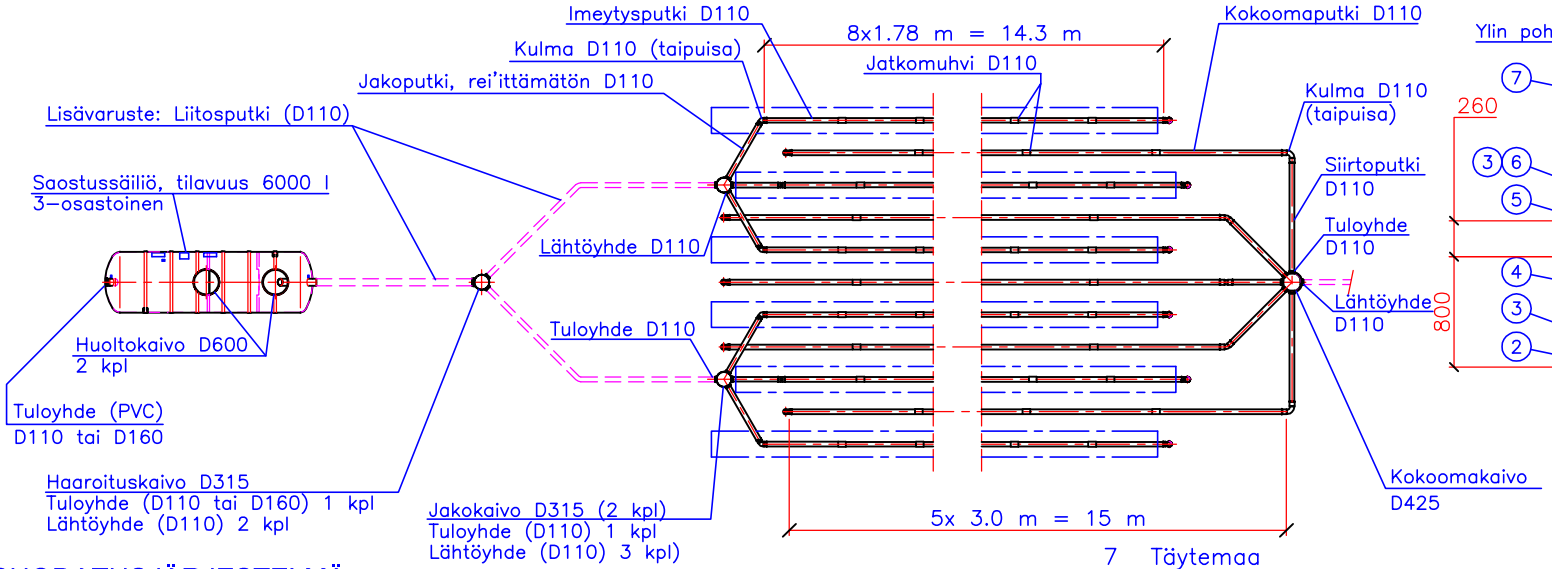


## SUODATUSOJASTO

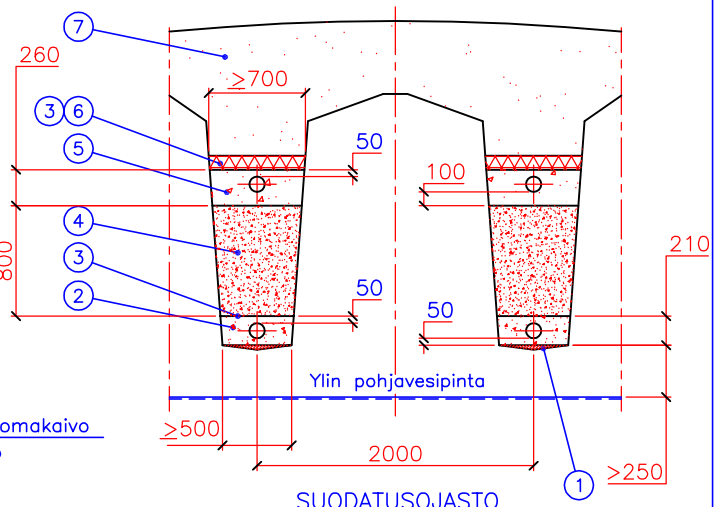


7 Täytemaa
6 Lämmöneriste (tarvittaessa)
5 Jakokerros ja imeytysputki. Pesty sepeli, raekoko 16–32 mm
4 Suodatinhiekka. Betonihiekka, raekoko 0–8 mm
3 Suodatinkangas
2 Kokoomakerros ja –putki. Pesty sepeli, raekoko 8–16 mm
1 Mahdollinen tasoituskerros

## SUODATUSJÄRJESTELMÄ:

Käyttöaika _____ kk/v
Mitoitusvesimäärä _____ l/vrk
Huoneistoala _____ m²
Henkilömäärä _____ henkilöä

☐ harmaat jätevedet
☐ kaikki jätevedet

## SAOSTUSSÄILIÖ:

☐ ankkurointi
☐ lämpöeristys

## SUODATTAMO:

Imeytysputkilinjojen lukumäärä _____ kpl
Imeytysputkiston kokonaispituus _____ m
Suodatusputkilinjojen lukumäärä _____ kpl
Suodatusputkiston kokonaispituus _____ m
Jätevesimäärä/putkimetri/vrk _____ l/m/vrk

☐ suodatusojasto
☐ suodatuskenttä
☐ lämpöeristys

wavin Labko
Piir.no: 55PG02as

| | |
|---|---|
| K.osa/Kylä Kortteli/Tila Tontti/Rn:o | Viranomaisen arkistomerkintöjä varten |
| Rakennustoimenpide | Piirustuslaji Juoks.n:o |
| Rakennuskohteen nimi ja osoite | Piirustuksen sisältö Mittakaavat<br>Maasuodattamo:<br>LABKO SAKO 6000 imeytysjärjestelmä<br>+ LABKO Kokoomaputkistopaketti 5 |
| Suunnittelijan nimi, päiväys ja allekirjoitus | Suunnitteluala, työn numero ja piirustus n:o Muutos |

28.10.2011 9:03:55